NetterVibration

35

Minuteries Netter
Type AP 116 et Séri e PAP

- Précision de réglage de l'ordre de la seconde
- Étanches à la poussière et aux projections d'eau
- Dédiées à la commande de vibrateurs électriques et pneumatiques

AP 116

PAP 115

PAP 116

La vibration au service de l'industrie

NetterVibration

Minuteries Netter
Type AP 116 et Série PAP

Type	AP 116	PAP 115	PAP 116
Mode de fonctionnement	électronique, sans contact	pneumatique	pneumatique
Paramétrage	numérique	analogique	analogique
Tempe de travail	hh : mm : ss, 1 s à 99 h	3 s à 180 s (en bas)	3 s à 180 s (en bas)
Tempe de pause	hh : mm : ss, 1 s à 99 h	3 s à 180 s (en haut)	3 min à 100 min (en haut)
Courant de commutation	AC / DC: 1,25 A	–	–
Puissance absorbée	2 VA (en service), 0,25 VA (standby)	–	–
Entrée/Sortie	AC 90 V – 240 V (50/60 Hz) DC 24 V – 48 V ± 5 %	1/8"	1/8“
Pression de travail	–	minimum 3 bar	minimum 3 bar
Plage de température	– 20°C à 60°C	– 10°C à 60°C	– 10°C à 60°C
Indice de protection	IP 65, antiparasitage	IP 66	IP 66
Corps	polycarbonate	Al	Al

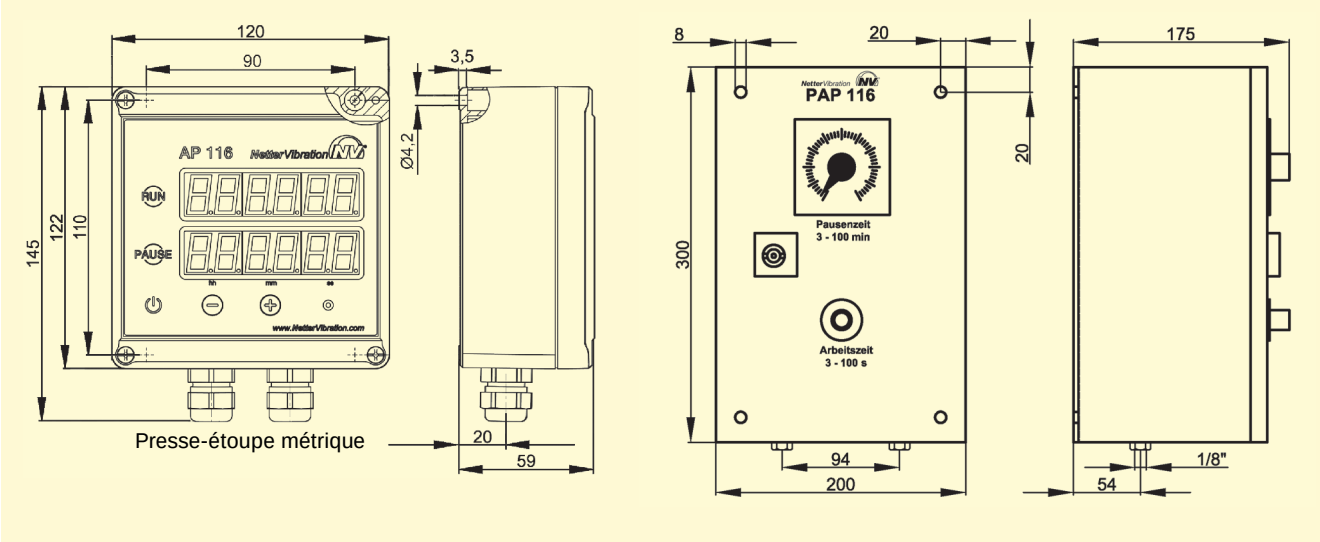

AP 116
Domaines d’utilisation
La minuterie électronique AP 116 est utilisée pour la commande de vibrateurs pneumatiques et électriques.
Les avantages de la temporisation du fonctionnement des vibrateurs résident dans la réduction du niveau sonore et de la consommation d’énergie.

Structure et mode d’action
La minuterie électronique commande des électrovannes et des contacteurs-disjoncteurs par intervalles librement sélectionnables. La séquence commence par le temps de travail réglable de 1 s à 99 h. Pendant cet intervalle la tension d’alimentation du consommateur à commander est appliquée.
À la fin de l’intervalle de travail, c’est l’intervalle de pause qui s’écoule de 1 s à 99 h, puis de nouveau l’intervalle de travail, etc. Le temps qui s’écoule est visible sur l'écran. La minuterie AP 116 peut être utilisée individuellement ou intégrée en armoire électrique.

PAP 115 et PAP 116
Domaines d’utilisation
Les minuteries pneumatiques de la série PAP conviennent à la commande par intervalle de vibrateurs et à la commande de percuteurs (PKL). Les intervalles peuvent être paramétrés progressivement.

Structure et mode d’action
Actionnement (marche/arrêt) par vanne multivoies. La minuterie PAP peut actionner toutes les vannes multivoies, mais ne suffit pas pour actionner directement les consommateurs. Pour les vibrateurs, etc., il faut prévoir des vannes d'actionnement d'une taille suffisante.
L’intervalle de pause de la minuterie PAP 115 est paramétrable avec une précision de l’ordre de la seconde. L’intervalle de pause de la minuterie PAP 116 est réglable avec une précision de l’ordre de la minute.
Utilisez de l’air comprimé filtré (filtre ≤ 5 µm). Une pression régulière garantit la reproductibilité des intervalles.

***Netter**Vibration* propose les accessoires nécessaires pour le montage, l’installation, la commande et la surveillance de vibrateurs et de percuteurs.

Netter fournit des solutions.
Consultez nos techniciens d’application expérimentés.

Netter GmbH

Allemagne
Fritz-Ullmann-Str. 9
55252 Mainz-Kastel
Tel. +49 6134 2901-0
Fax +49 6134 2901-33

Suisse
Erlenweg 4
4310 Rheinfelden
Tel. +41 61 8316200
Fax +41 61 8311291

Pologne
Al. W. Korfantego 195 / 17
40-153 Katowice
Tel. +48 32 2050947
Fax +48 32 2051572

www.***Netter**Vibration*.com
info@***Netter**Vibration*.com

08/2012 Sous réserve de modifications